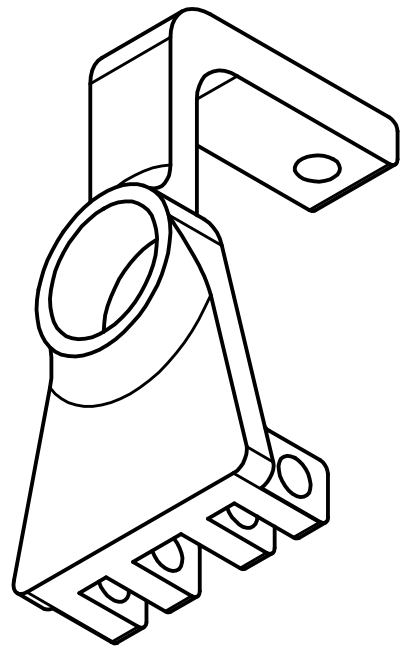

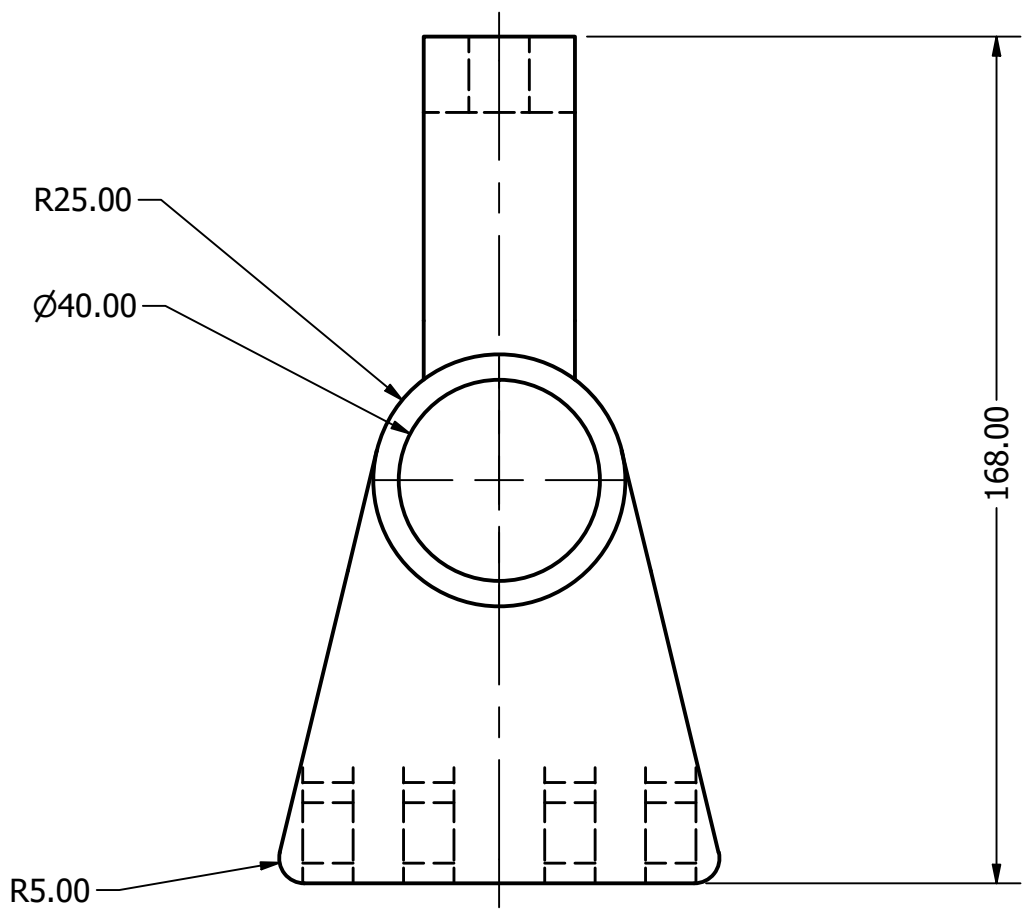

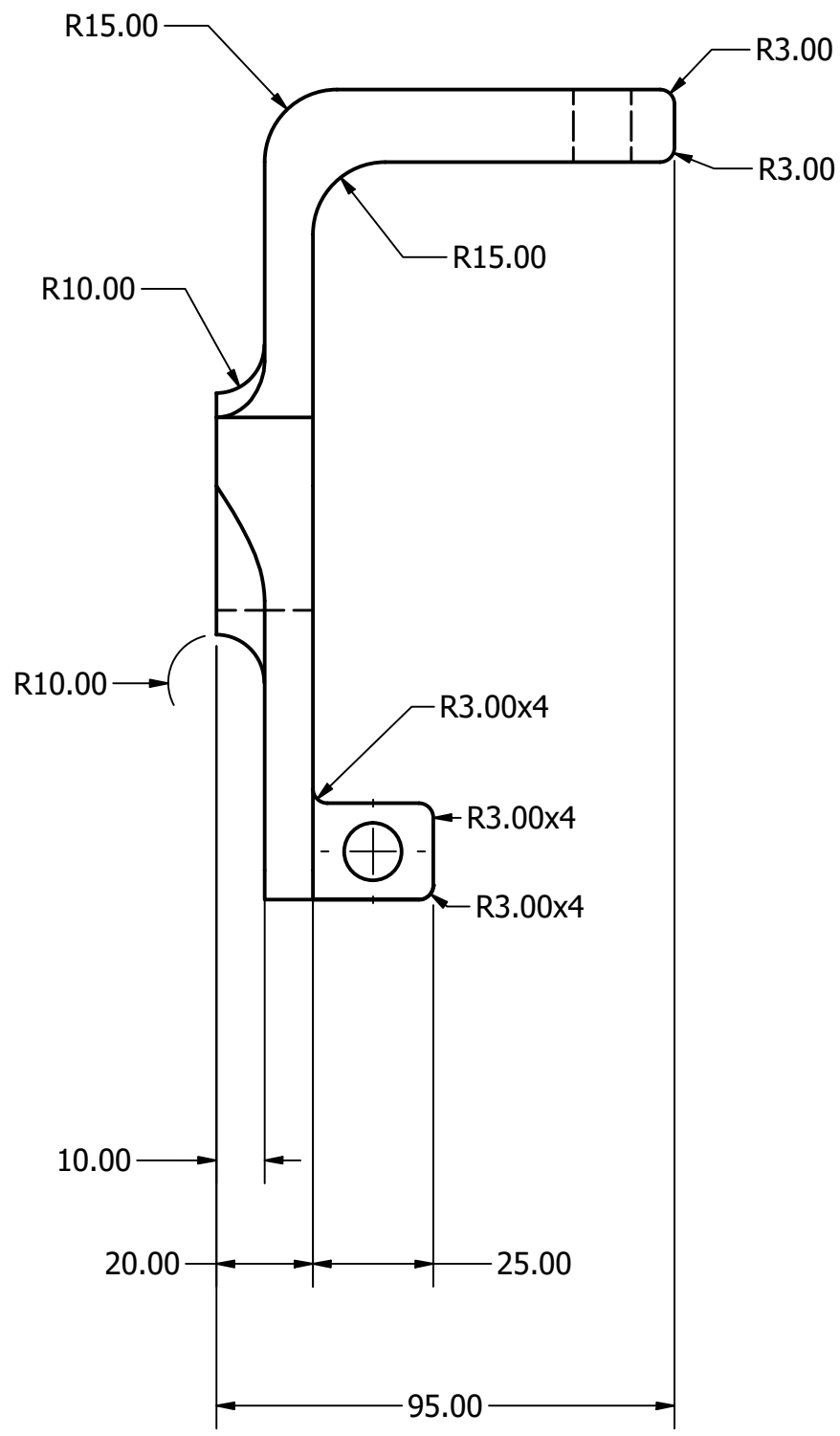

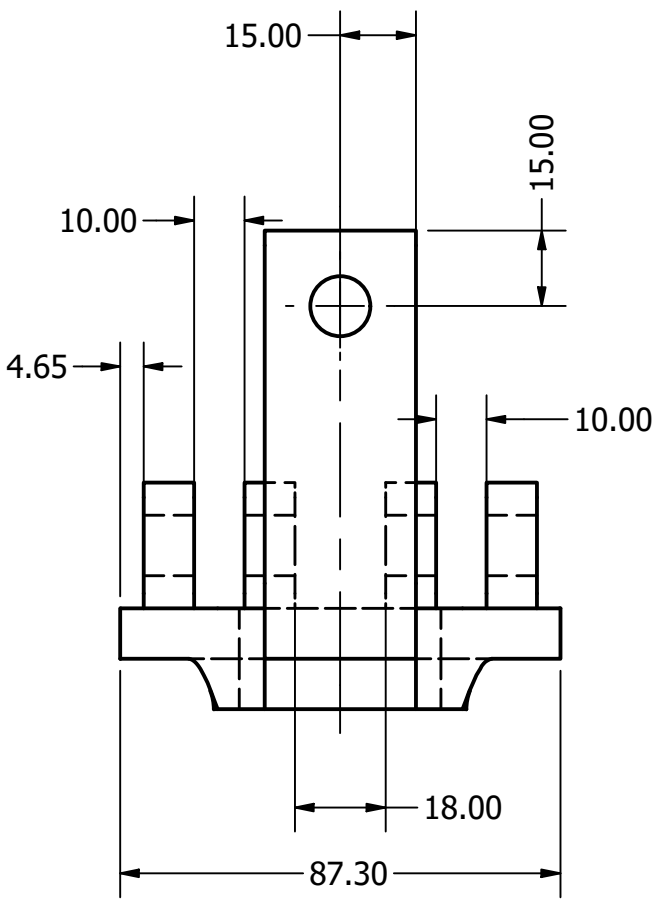

	Materjal: Teras S235 EN ISO 1461	Näitamata piirhälbed: ISO 2768-vL	Mass: 1,02 kg	Mõõt: 1/1,5
Teostas:	Vanessa Petrov	Nimetus: Tagumine käänmik		
Kontrollis:	J. Luppin			
Kinnitas:	J. Luppin			
TALLINNA TEHNIKAKÕRGKOOL		Leht: 18/18	Tähis: 03-04-00	