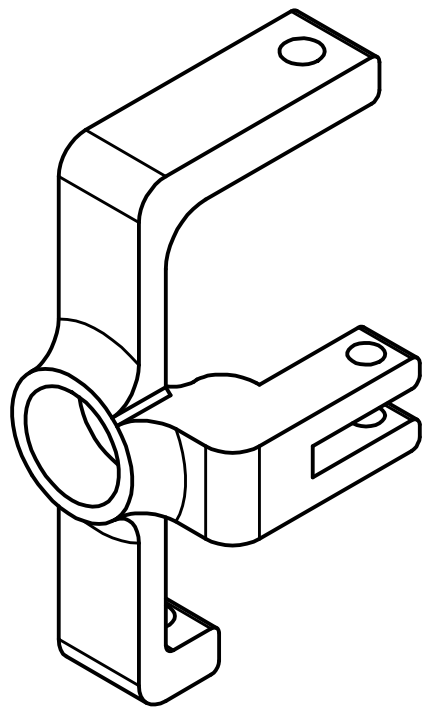

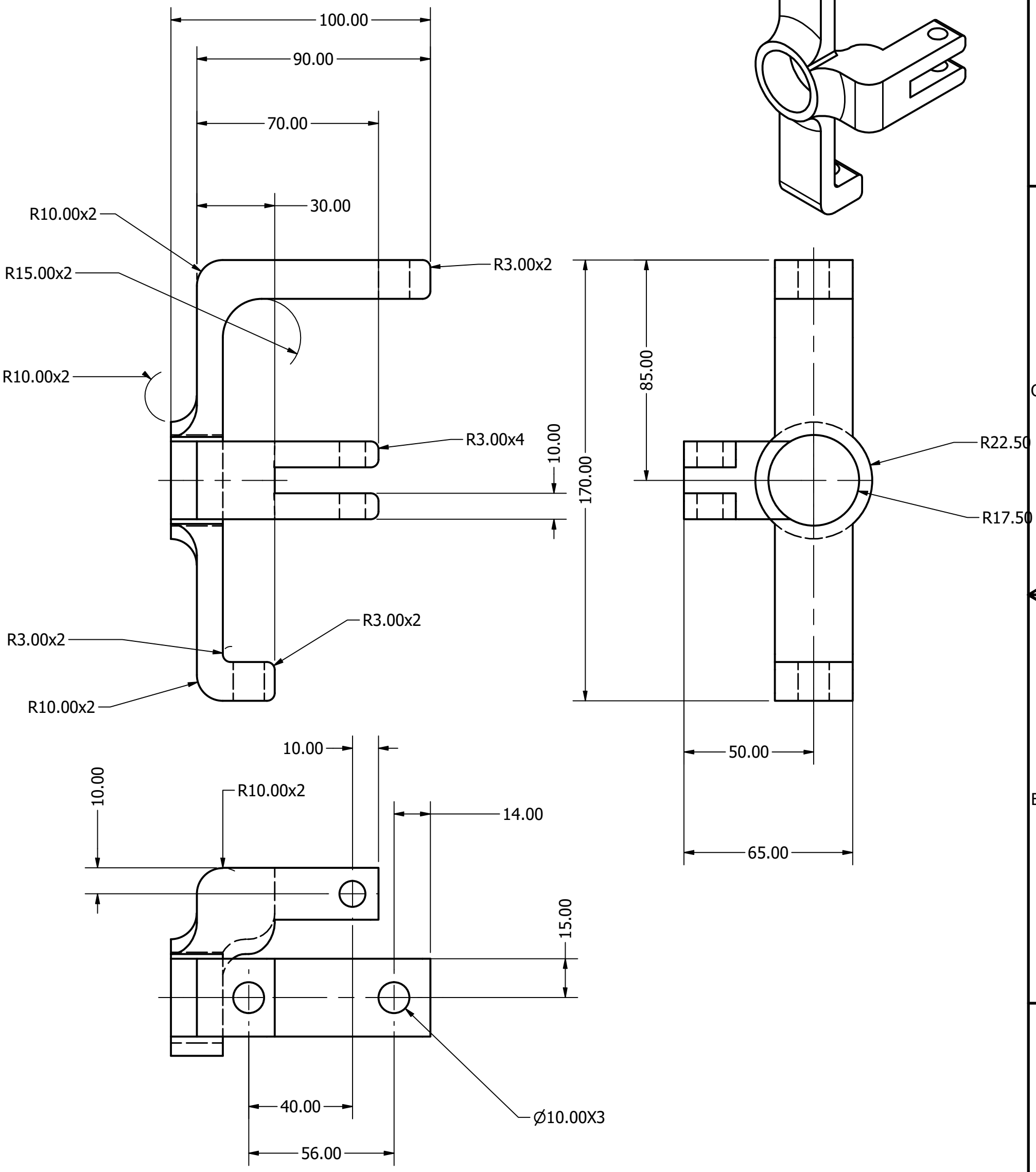

Materjal: Teras S235 EN ISO1461		Näitamata piirhälbed: ISO 2768-vL	Mass: 1,06 kg	Mõõt: 1/1,5
Teostas:	Vanessa Petrov	Nimetus: Esimene käänmik		
Kontrollis:	J. Luppin			
Kinnitas:	J. Luppin			
TALLINNA TEHNIKAKÕRGKOOL		Leht: 13/18	Tähis: 02-03-00	