Esisilla vedrustuse nurgakoost		
Element	Nimetus	Kogus
1	Käänmik esimene	1
2	Esimene ülemine õõtshoob	1
3	Esimene alumine õõtshoob	1
4	Mutter M10	2

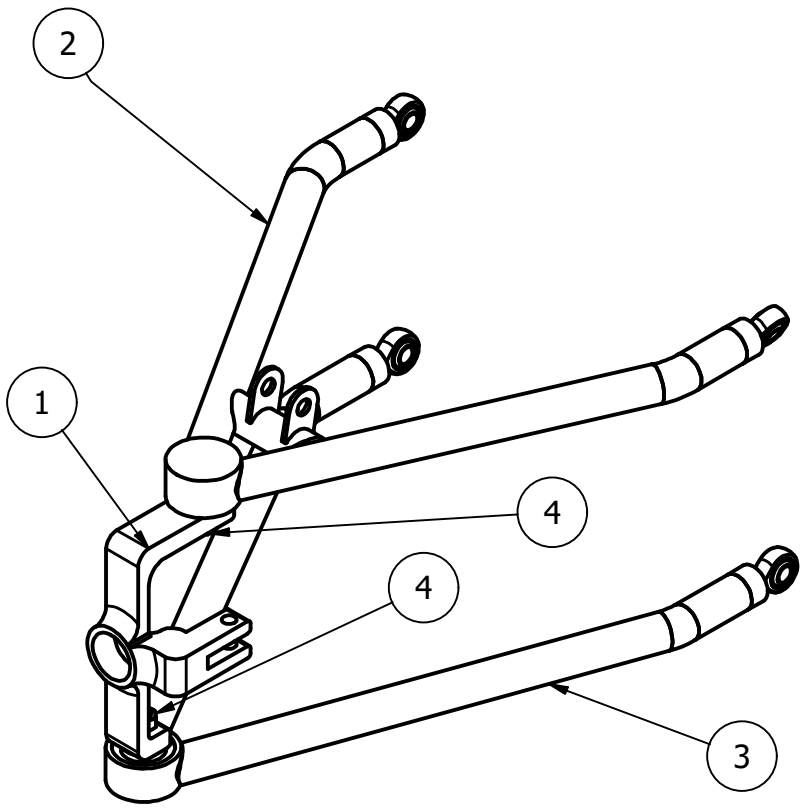

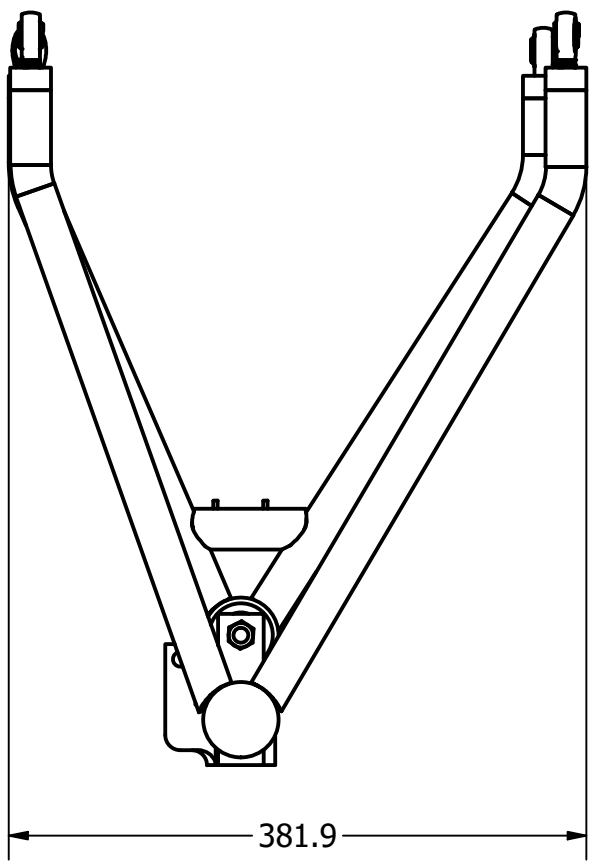

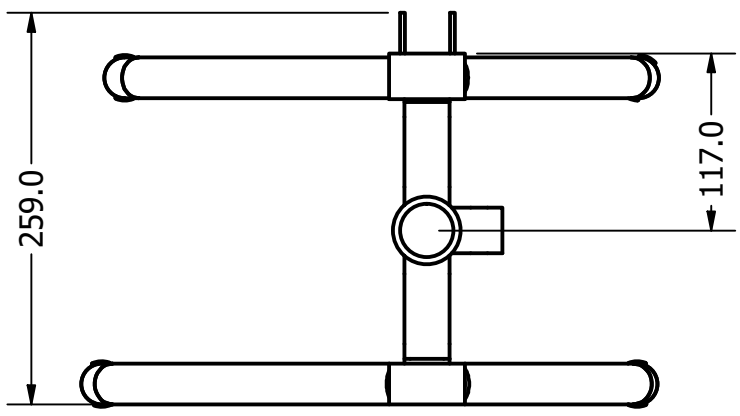

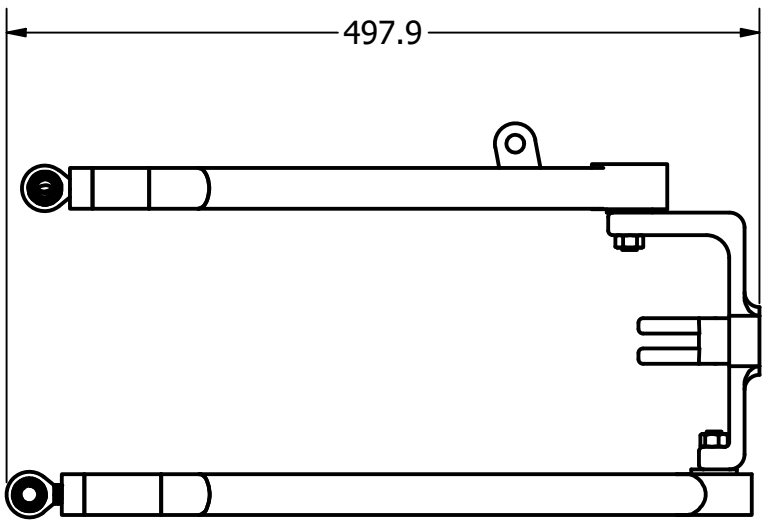

	Materjal:	Näitamata piirhälbed:	Mass: N/A	Mõõt: 1/5
Teostas:	Vanessa Petrov	Nimetus: Esisilla vedrustuse nurgakoost		
Kontrollis:	J. Luppin			
Kinnitas:	J. Luppin			
TALLINNA TEHNIKAKÕRGKOOL		Leht: 10/18	Tähis: 02-00-00	