| Põhi ja istme tagune koost | | |
|---|---|---|
| Element | Nimetus | Kogus |
| 1 | Istme tagune raam | 1 |
| 2 | Toruraami põhi | 1 |

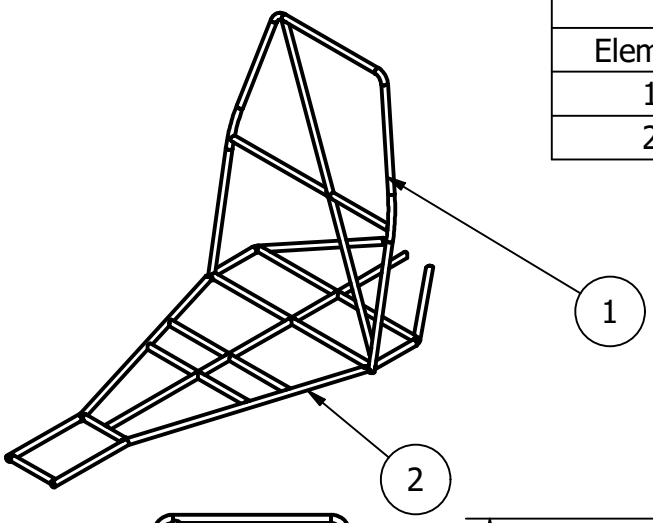


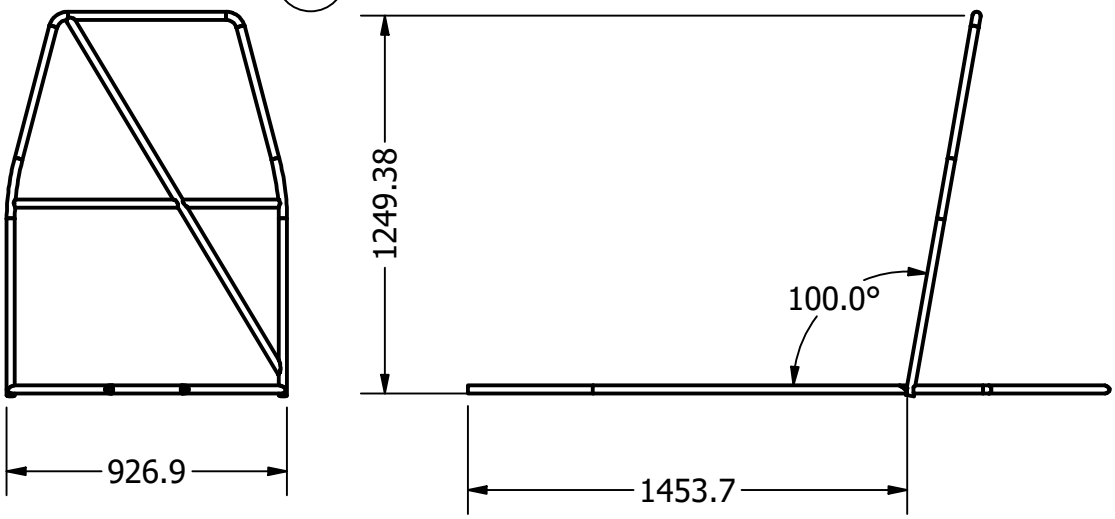


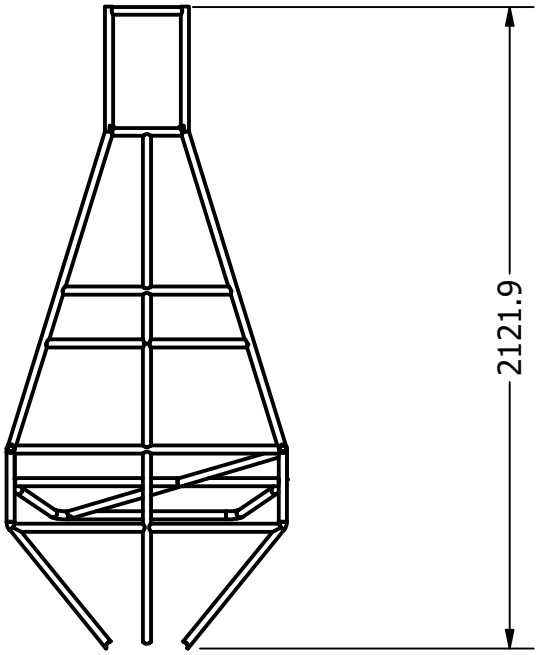


| | | | | |
|---|---|---|---|---|
| Materjal: Teras S235 | | Näitamata piirhälbed: | Mass: | Mõõt: 1/30 |
| Teostas: | Vanessa Petrov | Nimetus: Põhja ja istme tagune koost | | |
| Kontrollis: | J. Luppin | | | |
| Kinnitas: | J. Luppin | | | |
| TALLINNA TEHNIKAKÕRGKOOL | | Leht: 4/18 | Tähis: 01-03-00 | |