Toruraami esiosa vertikaaltorud			
Element	Nimetus	Kogus	Toruprofiil, mm
1	Esimene vertikaaltoru	2	26,9 X 3,0
2	Teine vertikaaltoru	2	26,9 X 3,0
3	Külgmine vertikaalne tugitoru	2	26,9 X 3,0

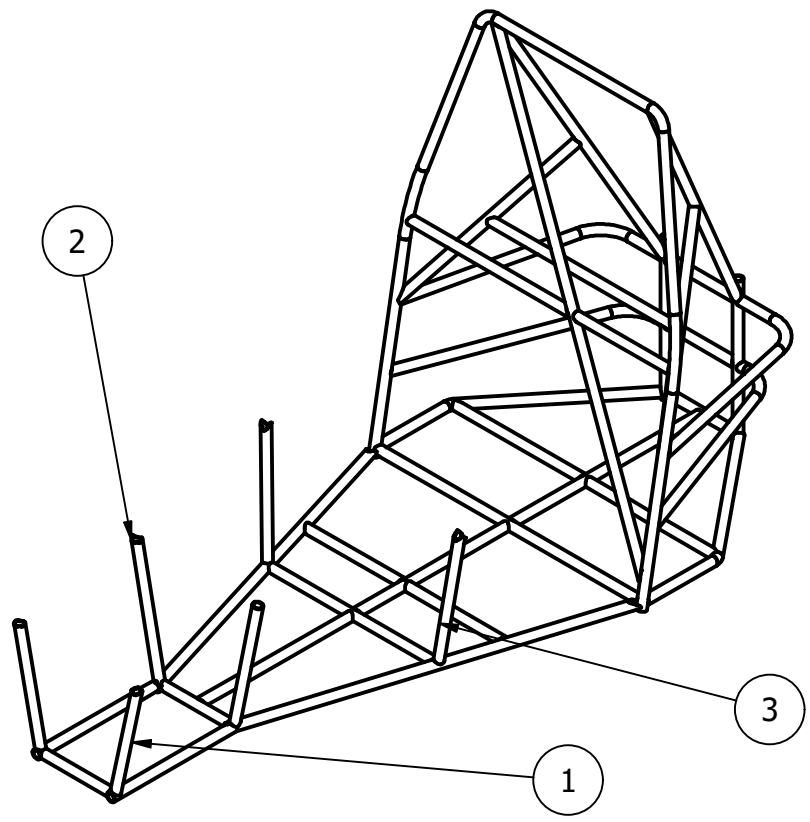

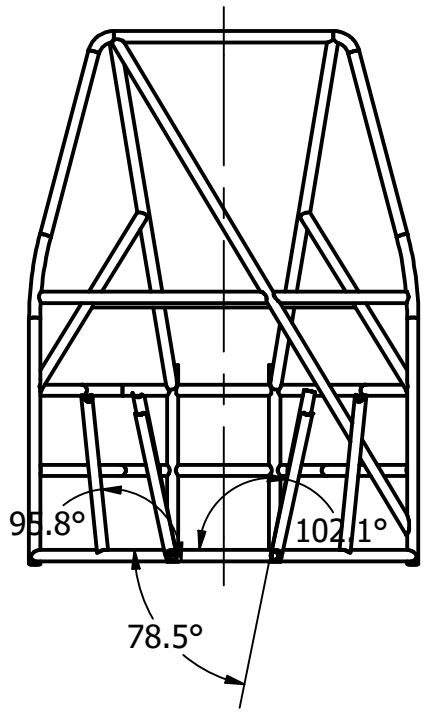

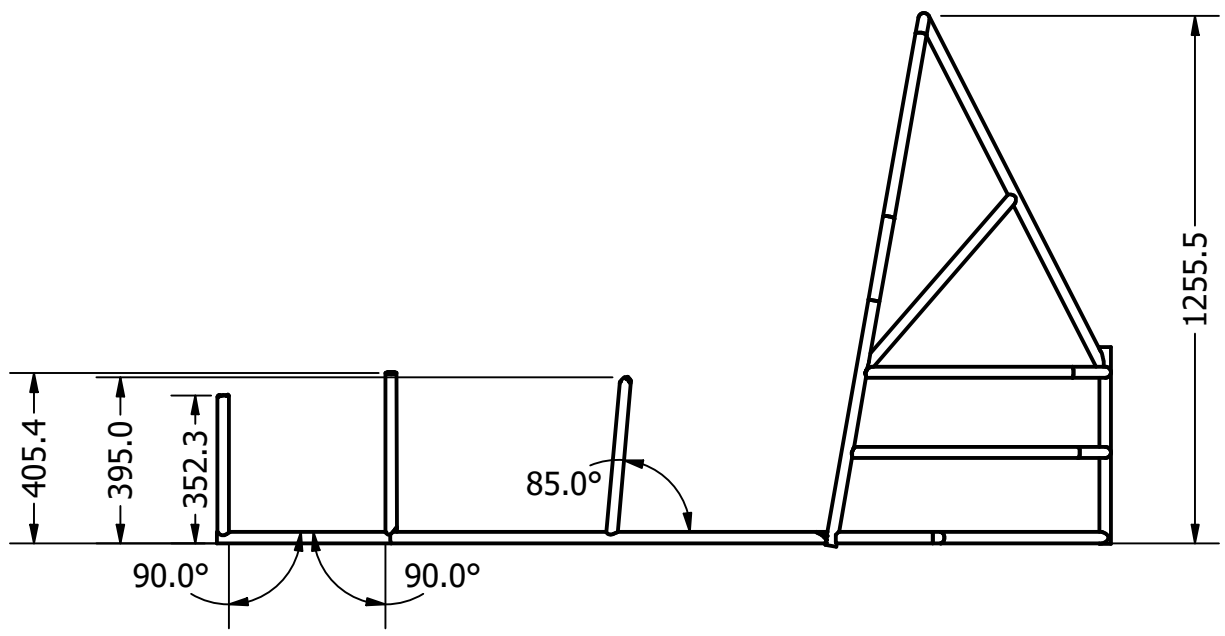

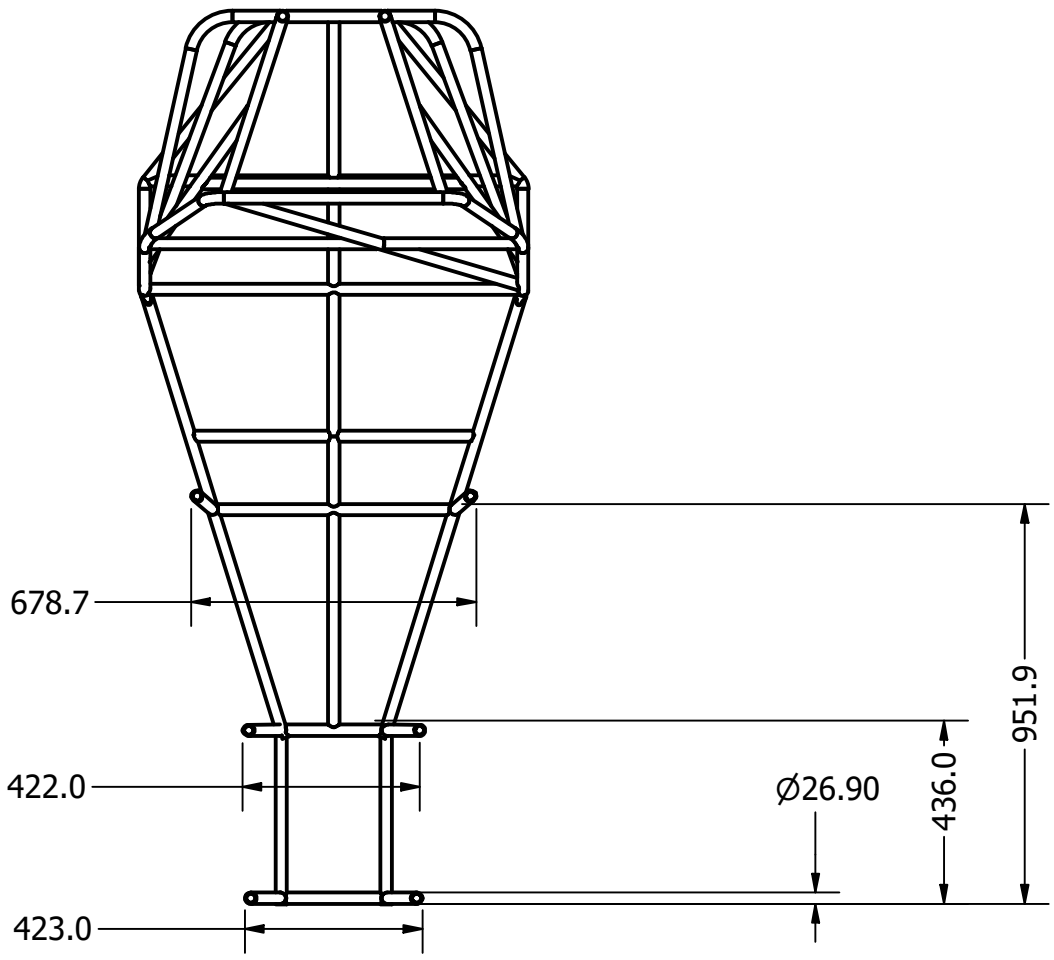

Materjal: Teras S235	Näitamata piirhälbed:	Mass:	Mõõt: 1/18
Teostas: Vanessa Petrov	Nimetus: Toruraami esiosa vertikaaltorud		
Kontrollis: J. Luppin			
Kinnitas: J. Luppin			
TALLINNA TEHNIKAKÕRGKOOL	Leht: 6/18	Tähis: 01-05-00	