Roolisamba toestustorud		
Element	Nimetus	Kogus
1	Tugitoru keskmine	1
2	Tugitoru külgmine	2

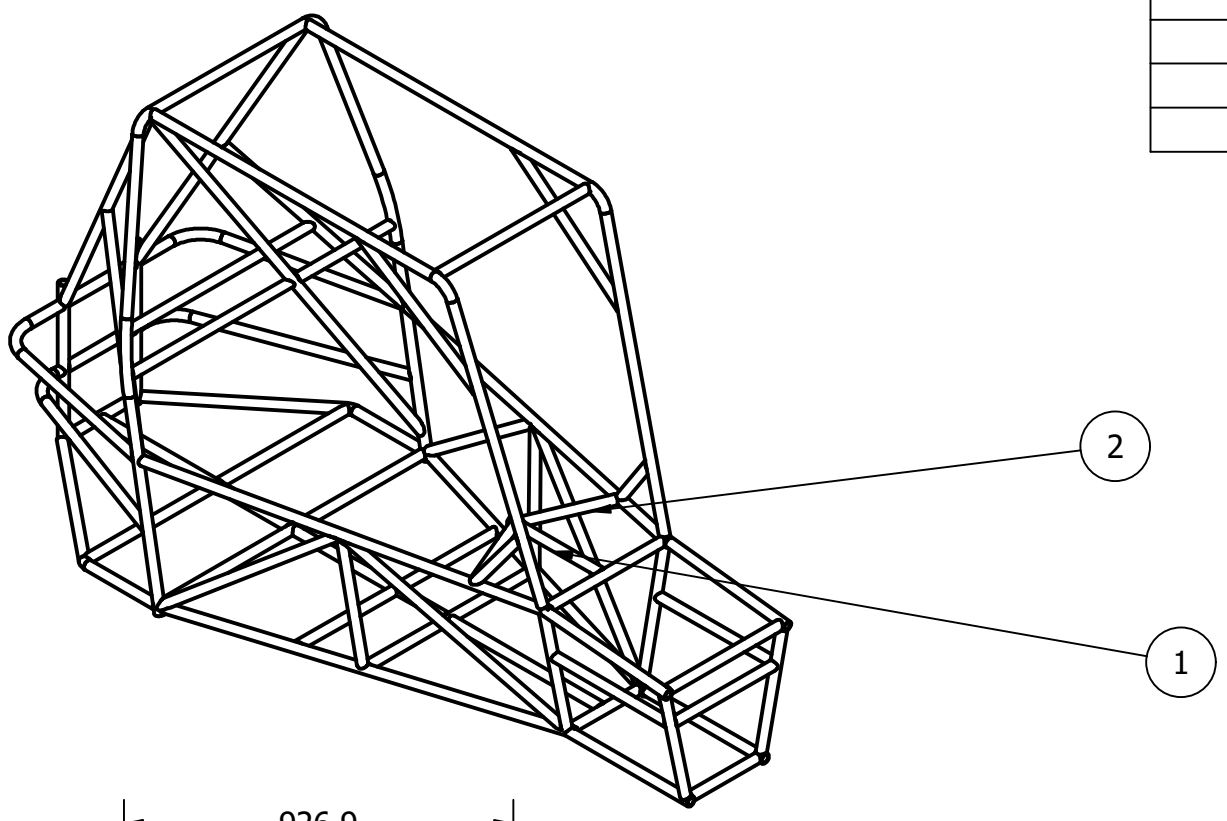

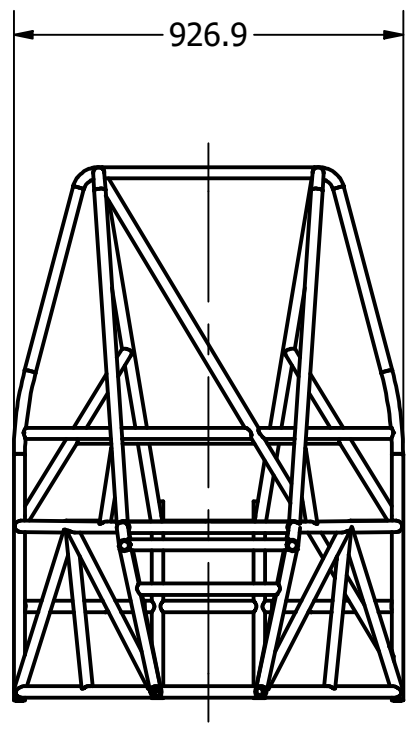

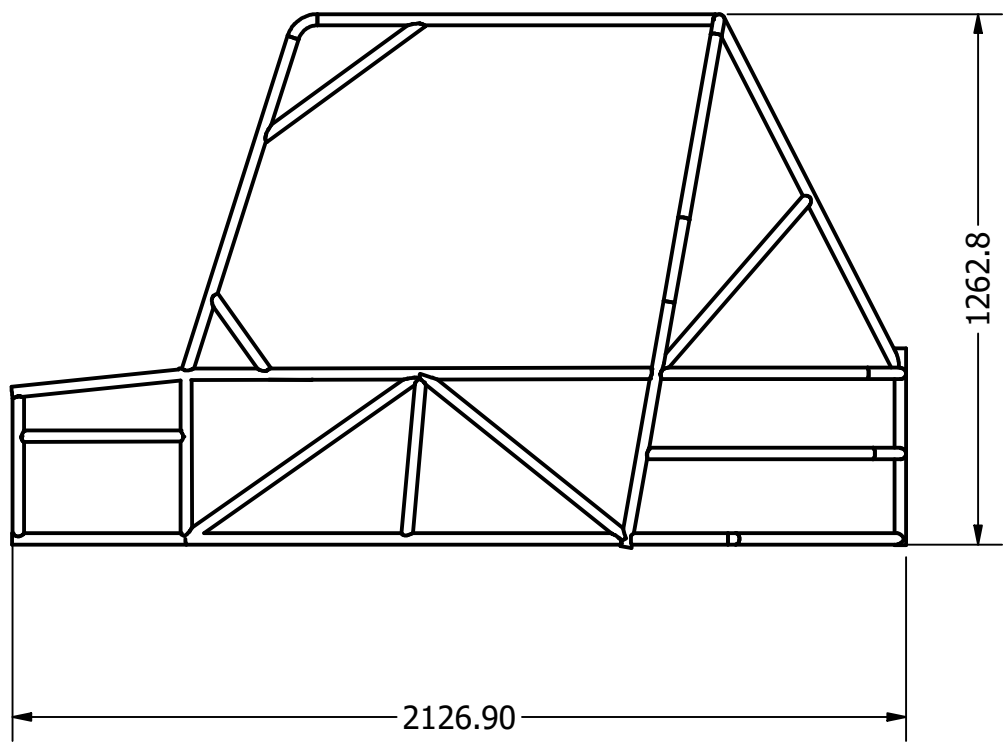

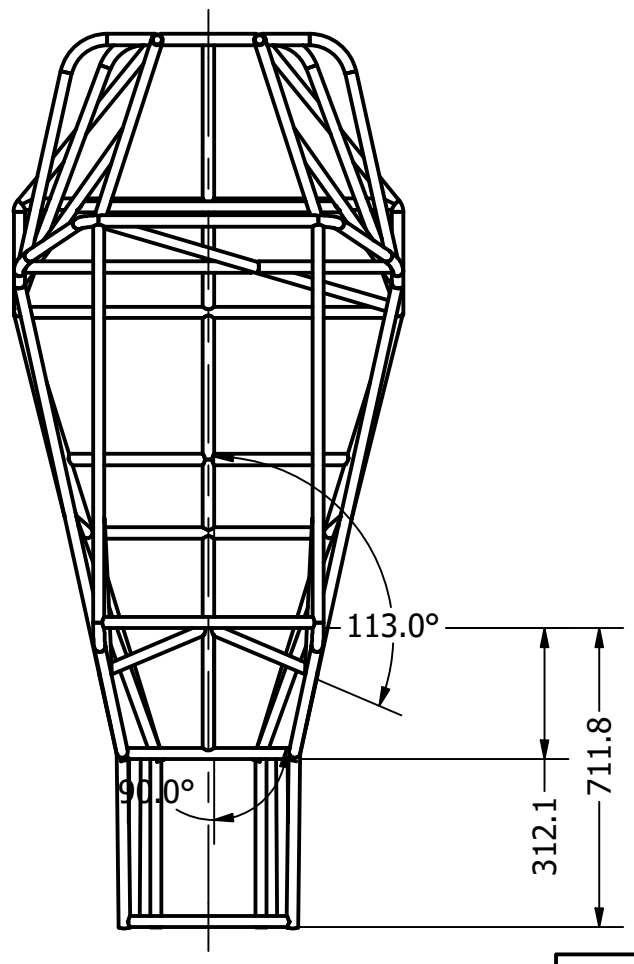

Materjal: Teras S235 26,9 X 2,3		Näitamata piirhälbed:	Mass:	Mõõt: 1/18
Teostas:	Vanessa Petrov	Nimetus: Roolisamba toestustorud		
Kontrollis:	J. Luppin			
Kinnitas:	J. Luppin			
TALLINNA TEHNIKAKÕRGKOOL		Leht: 9/18	Tähis: 01-08-00	